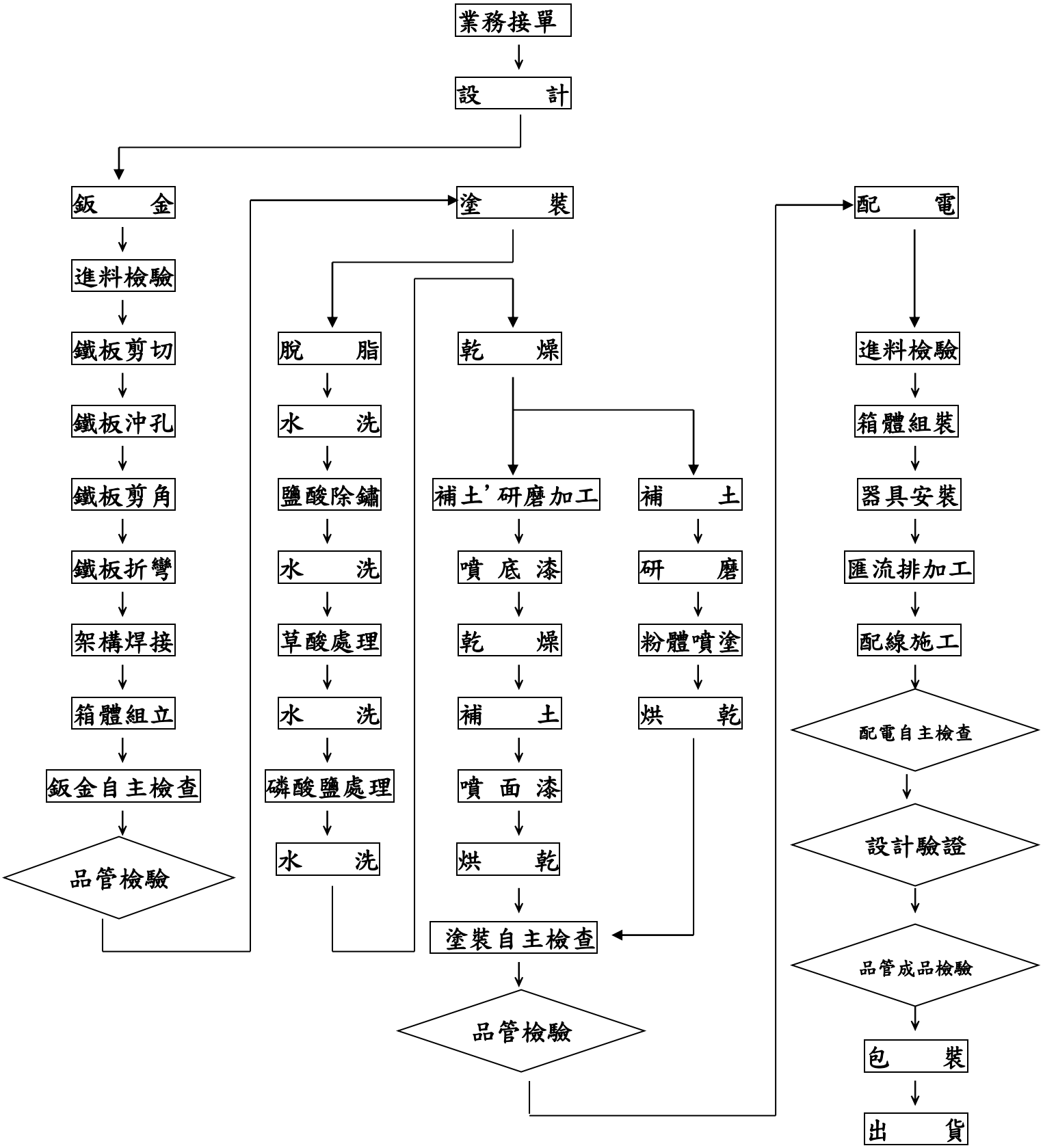聯發電機股份有限公司配電盤製造流程表